AS 1012

Type	AS 1012
Werkhoogte	12.00 meter
Platformhoogte	10.00 meter
Platform afmeting	1.15 x 3.16 meter
Platform ingeschoven	1.15 x 2.26 meter
Platform capaciteit	320 kg
Eigen gewicht	3.000 kg
Scheefstandsbeveiliging	3°
Klimvermogen	25%
Rijsnelheid	4 km/u
Aandrijving	Accu
Banden	Non-marking
Werkomgeving	Binnen & buiten
Afmetingen	
Lengte	2.47 meter
Breedte	1.18 meter
Hoogte	2.40 meter
Hoogte ingeklapt	1.80 meter

- Voorzien van non-marking banden
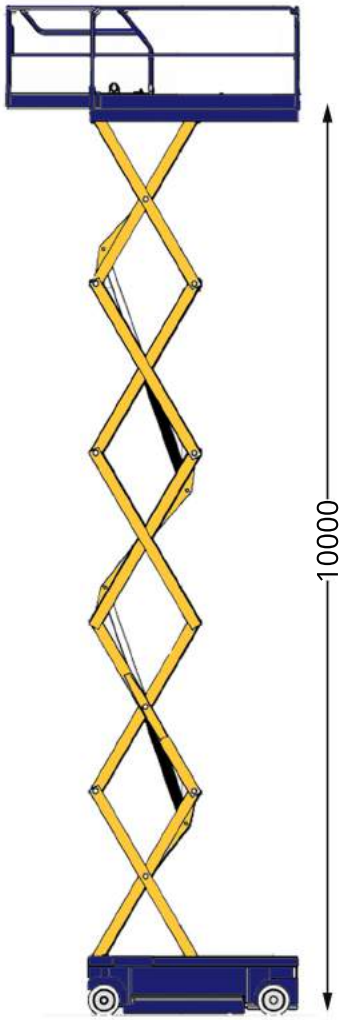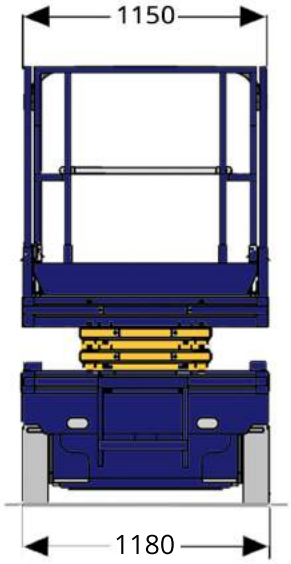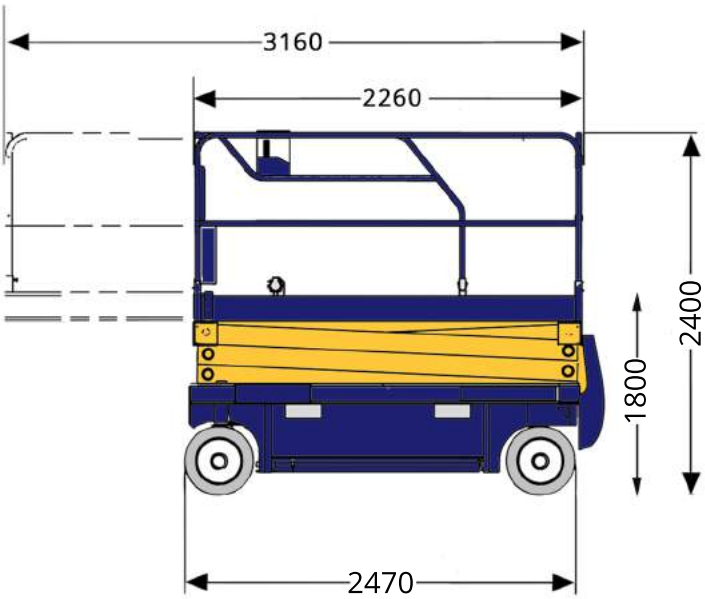
AFMETINGEN AS 1012