MRT 2540

Type	MRT 2540
Uitvoering	Roterend 360°
Hefhoogte	24.60 meter
Reikwijdte	18.50 meter
Hefcapaciteit	4.000 kg
Aandrijving	Dieselmotor
Eigen gewicht	17.165 kg
Rijsnelheid	36 km/u
Stempels	Hydraulisch
Max. stempelbreedte	5.10 meter
Afmetingen	
Lengte	7.53 meter
Breedte	2.43 meter
Hoogte	3.05 meter
Draaicircel	4.50 meter

- Voorzien van grasbanden
- Diverse opzetstukken leverbaar

WERKDIAGRAM
MRT 2540
BREED GESTEMPELD

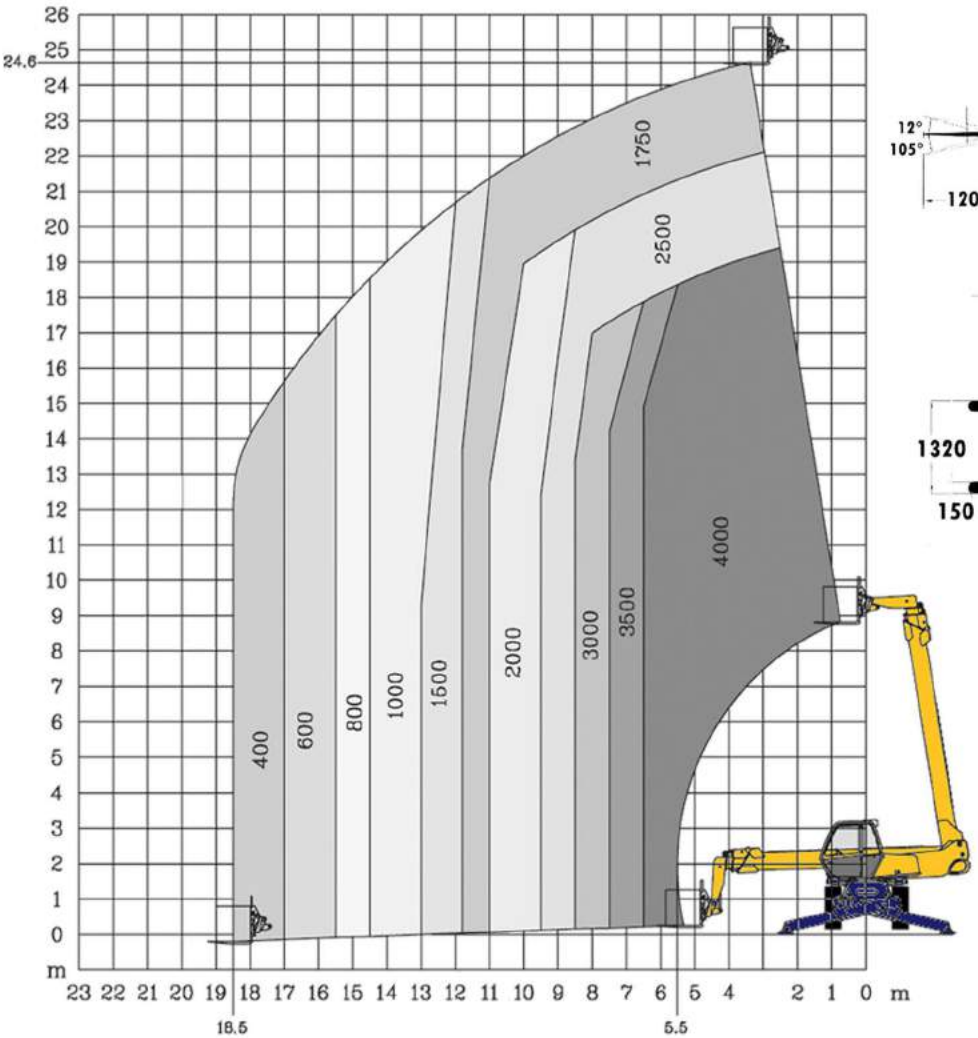

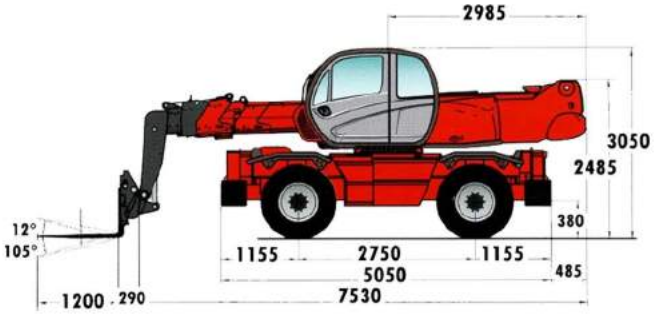

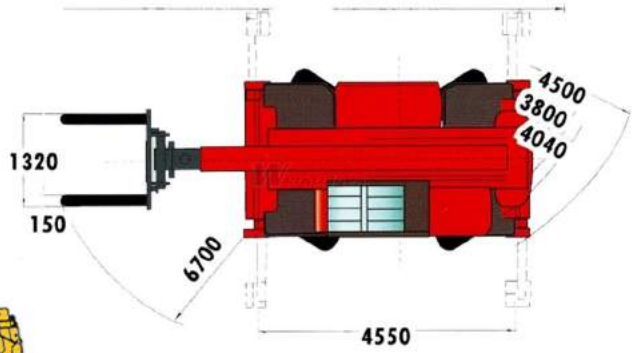

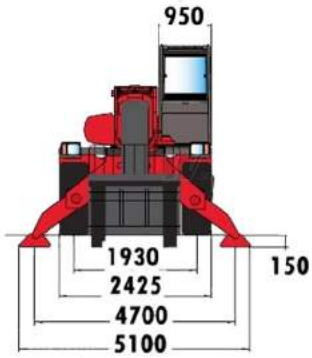

Rietweg 6 - 4209 DA - Schelluinen | Lange Hofstedestraat 5-7 - 4119 EX - Buren
T 088-5000 600 | E info@hoogwerkservice.nl | I www.hoogwerkservice.nl
Hoogwerkservice
sterk in hoog werk

WERKDIAGRAM
MRT 2540
SMAL GESTEMPELD

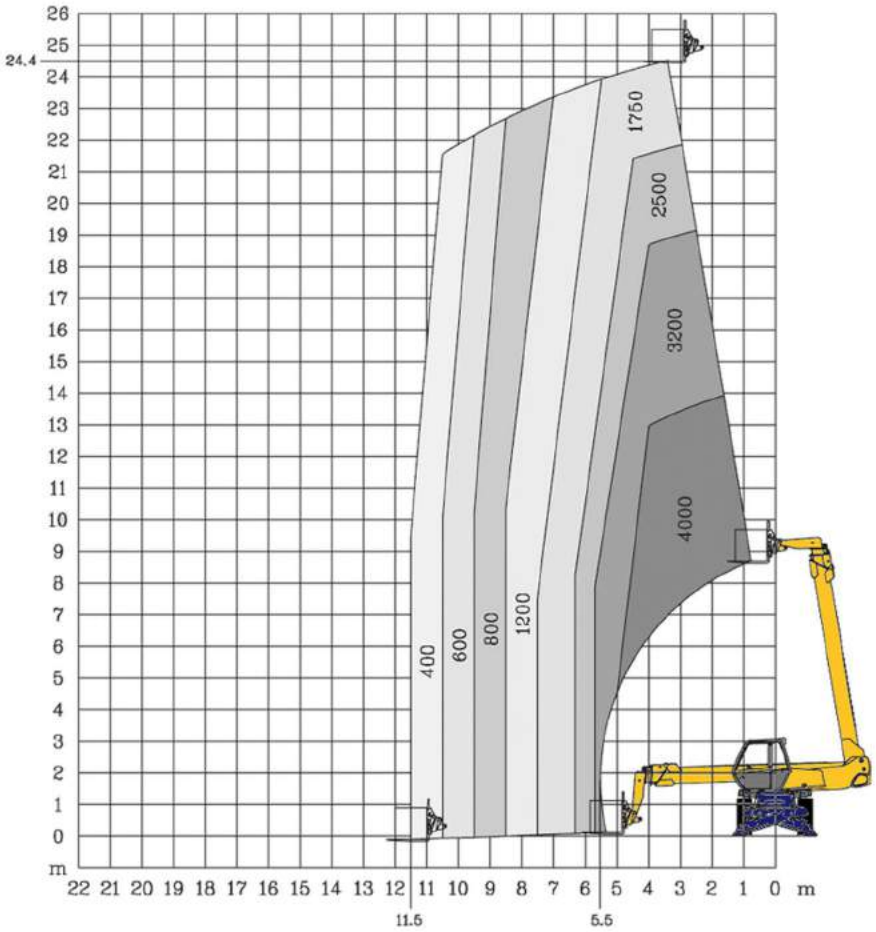

WERKDIAGRAM
MRT 2540
NIET GESTEMPELD

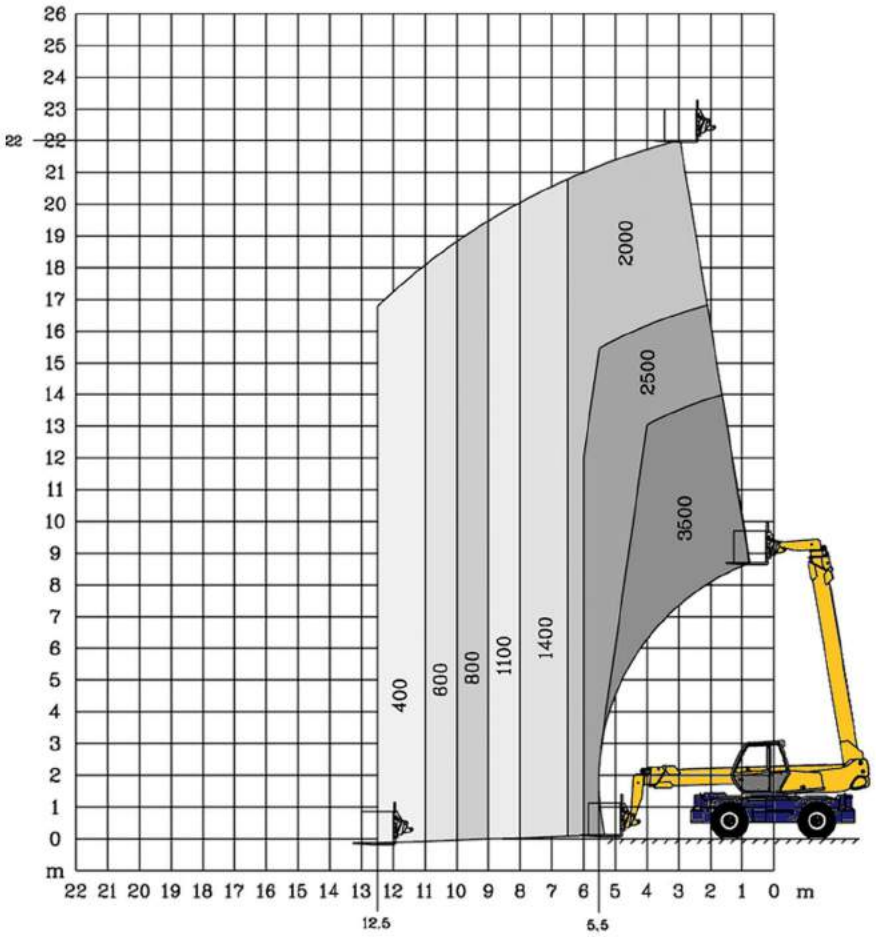

Rietweg 6 - 4209 DA - Schelluinen | Lange Hofstedestraat 5-7 - 4119 EX - Buren
T 088-5000 600 | E info@hoogwerkservice.nl | I www.hoogwerkservice.nl
Hoogwerkservice
sterk in hoog werk